記号	訂　正　記　事	訂正年月日	備　　考
1	スペーサー変更(丸形状から四角形状へ変更)	2021.04.01	

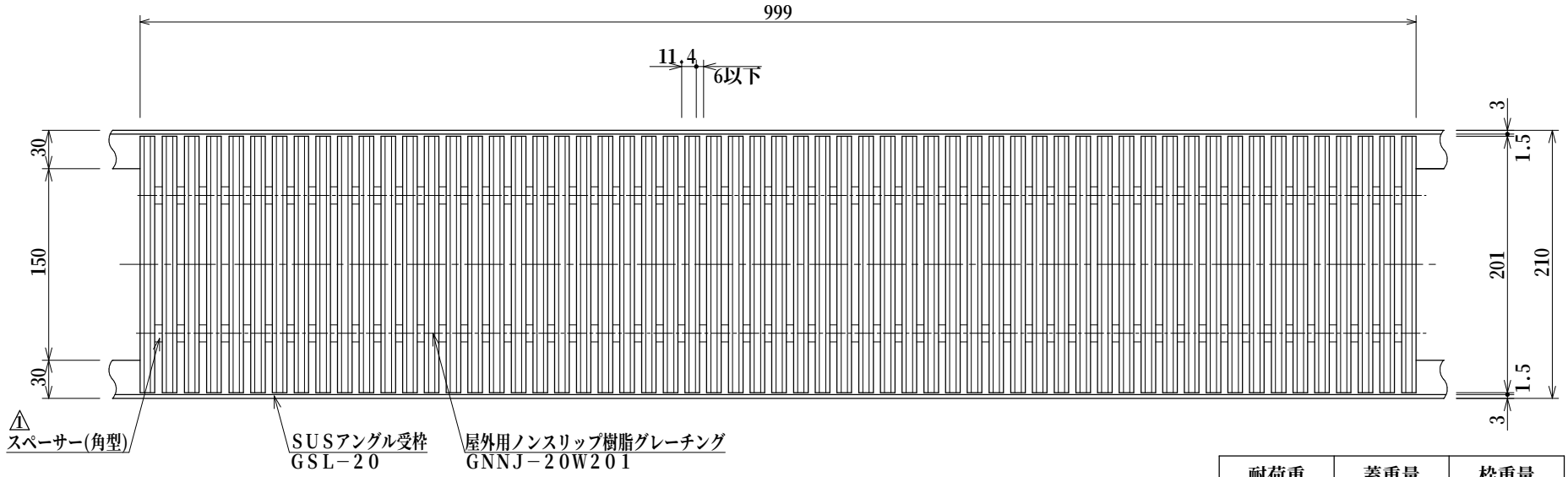

耐荷重	蓋重量	枠重量
5.0kN/m² (歩道用)	2.3kg/枚	2.4kg/m組

品　番　表

品　番	色	備　考
GNNJ-20W201-K	ブラック	

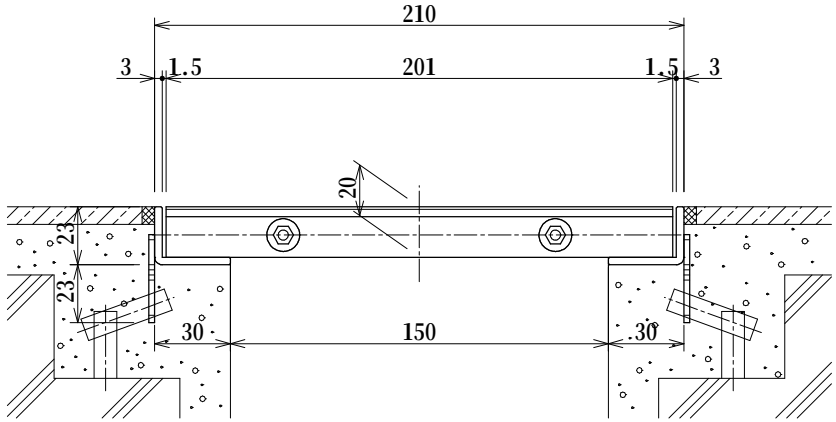

断面詳細図　S=1:3

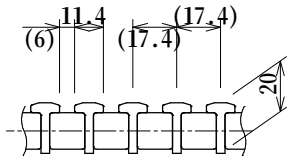

側面詳細図　S=1:3

品名	屋外用ノンスリップ樹脂グレーチング	縮　尺	株式会社シマブン
品番	GNNJ-20W201 SET	1:5	承認 大野 / 検図 中村 / 設計 久野
備考	色については品番表参照のこと		作成年月日 2019年09月01日