記号	訂　正　記　事	訂正年月日	備　　考
	品番・色記号変更	2013. 03. 13	
1	取外具形状変更	2015. 11. 20	
2	取外具形状変更	2017. 04. 01	
3	ブラウン色（C）追加	2017. 04. 01	
4	アンカー材質・厚み変更	2019. 09. 01	
5	取外具形状変更	2021. 05. 06	

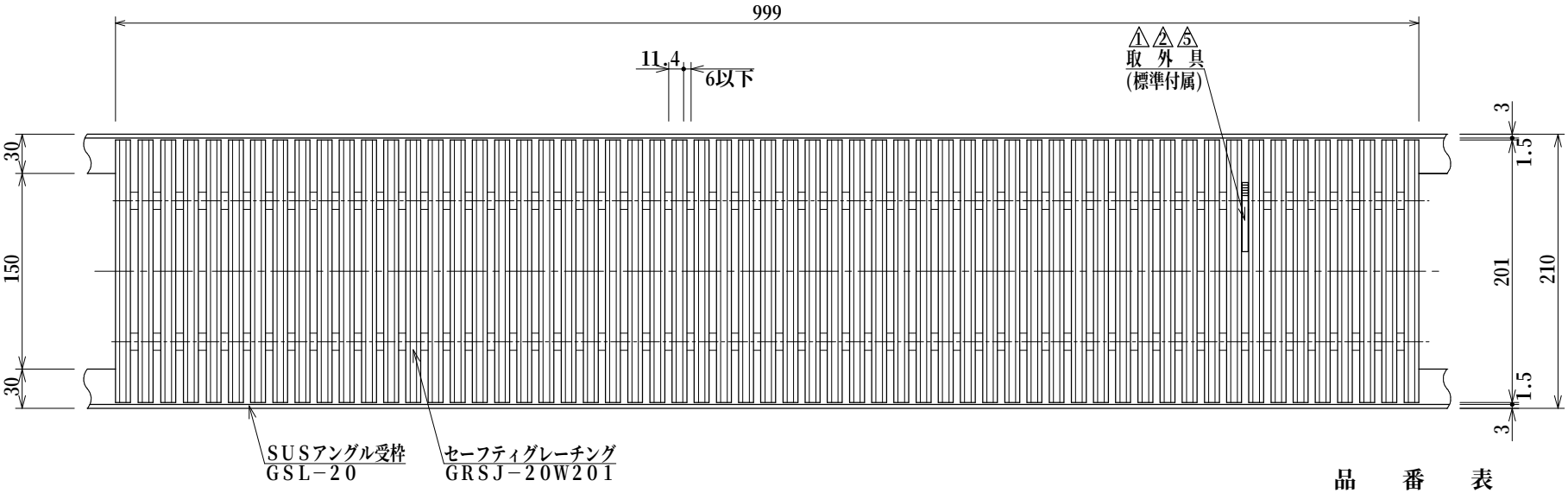

耐荷重	蓋重量	枠重量
3.5kN/m² (歩道用)	2.2kg/枚	2.4kg/m組

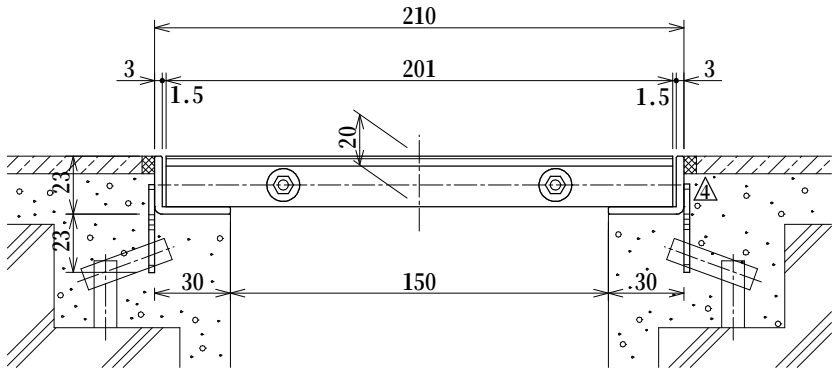

断面詳細図　S=1：3

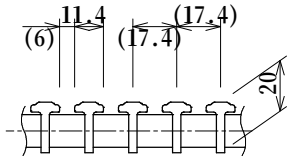

側面詳細図　S=1：3

品　番　表

品　番	色	備　考
GRSJ-20W201-B	ベージュ	
GRSJ-20W201-G	ライトグレー	
GRSJ-20W201-S	ホワイト	
GRSJ-20W201-P	ピンク	
GRSJ-20W201-A	ブルー	
GRSJ-20W201-D	ダークグレー	
GRSJ-20W201-M	ウッド	
3 GRSJ-20W201-C	ブラウン	
GRSJ-20W201-K	ブラック	

品名	セーフティグレーチングH20タイプ	縮尺	株式会社シマブン
品番	GRSJ-20W201 SET	1：5	承認 島英 / 検図 隠塚 / 設計 藤戸
備考	色については品番表参照のこと		作成年月日 2009年01月16日