記号	訂　正　記　事	訂正年月日	備　考
	品番変更	2013年03月13日	
3	アンカー材追加	2014年04月01日	

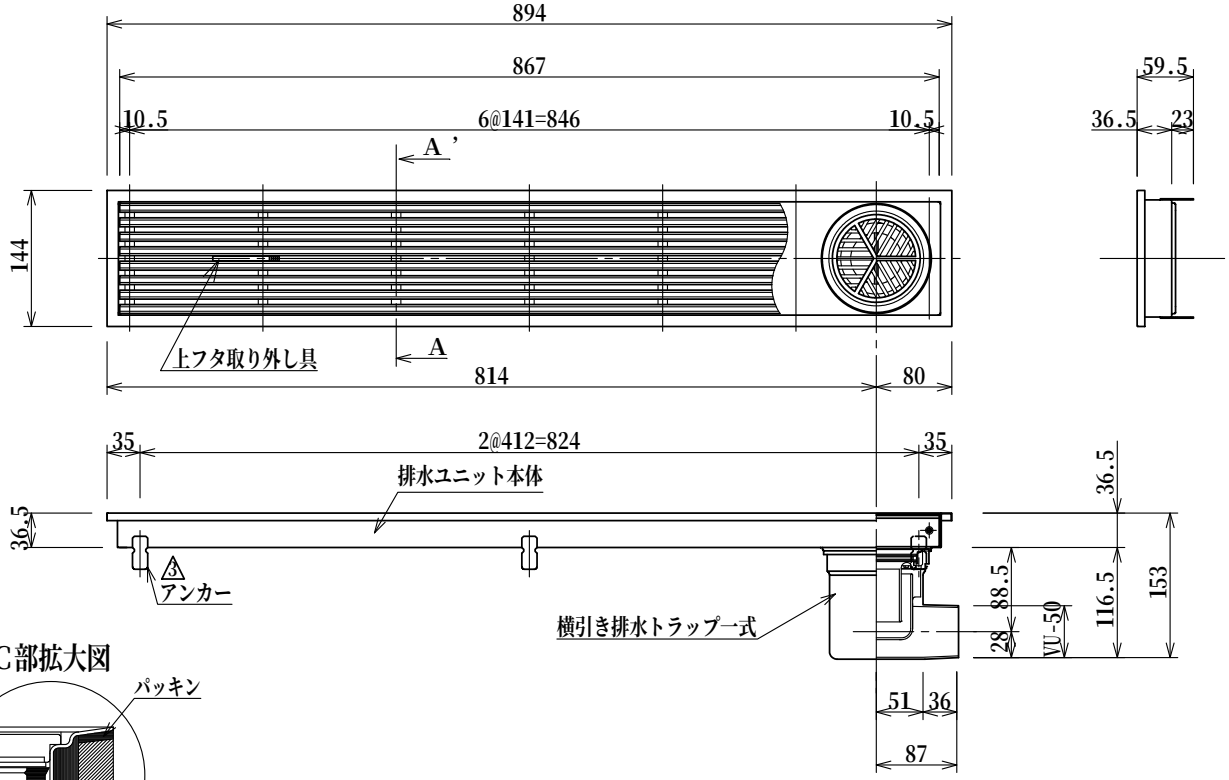

C部拡大図

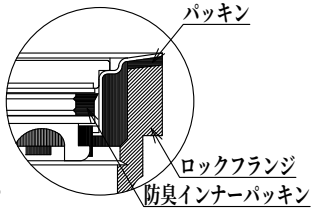

排水部詳細図　S=1:4

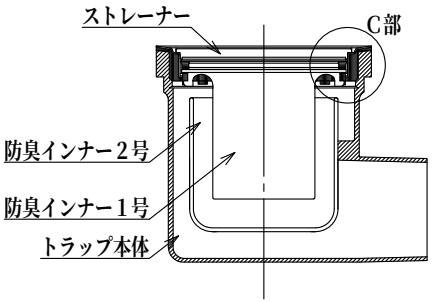

A－A'断面図　S=1:3

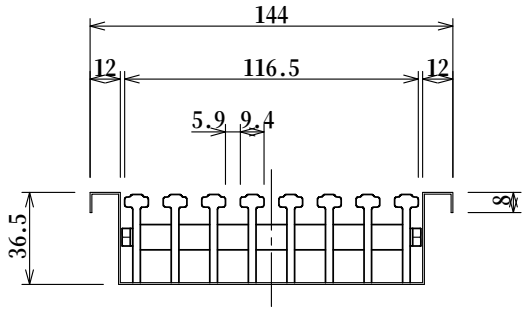

品名	排水ユニット 樹脂グレーチング 浅型	縮尺	株式会社シマブン		
品番	HRAY-15L900	1:8	承認	検図	設計
			島 英	中山	佐々木
備考			作成年月日	1997年03月15日	